ESPECIFICAÇÕES TÉCNICAS

A iluminação suspensa Cu-Beam™ fornece iluminação potente, precisamente onde a necessita. A tecnologia de tubulação de calor cria um sistema de arrefecimento altamente eficaz: cada lâmpada usa um único LED "chip on board" avançado e de alta eficiência. Combinada com uma lente feita à medida, esta fonte de iluminação exclusiva garante uma precisão de controlo de luz e eficiência ótica fantásticas.

O sistema de arrefecimento também prolonga a vida do LED, garantindo um brilho duradouro. A luminária é fornecida com um controlador personalizado, dissipadores de calor adicionais e condensadores de alto desempenho.

De modo a especificar, indique:
Luminária suspensa elegante com dois LEDs "chip on board" de alta eficiência, CRI mín.: 80; compartimentação em dois passos – arrefecimento via tubos de cobre sinterizados. Óticas retangulares e toroidais criadas à medida, com lâminas ajustáveis para um enquadramento e controlo de brilho ideais. Controlo flexível e total da iluminação ascendente e descendente, podendo dividir e reduzir a intensidade da luz através de soluções de controlo endereçáveis.

ELEVAÇÃO FRONTAL

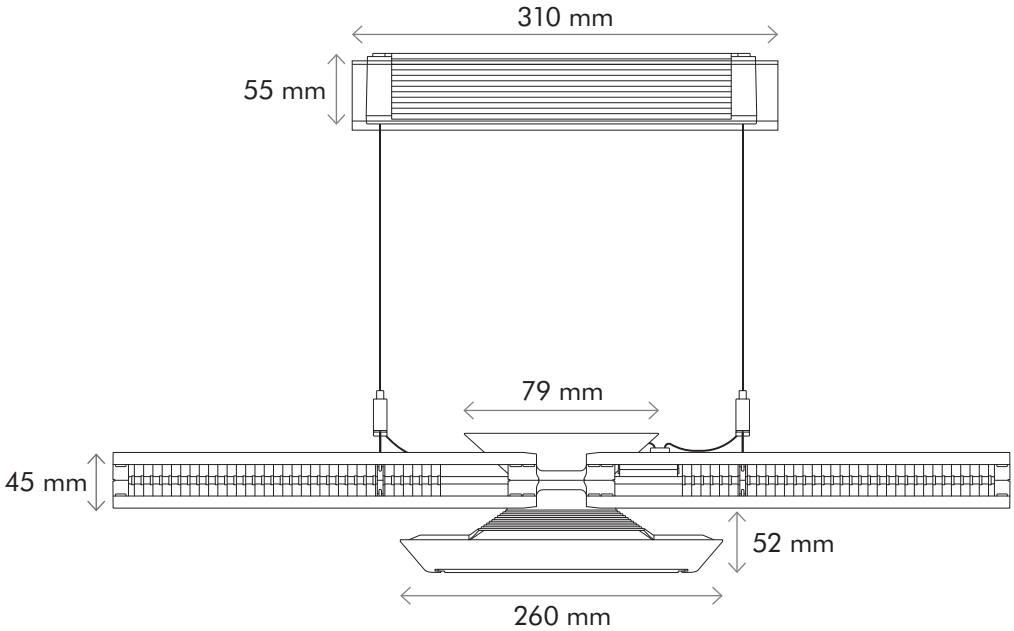

ALÇADO LATERAL

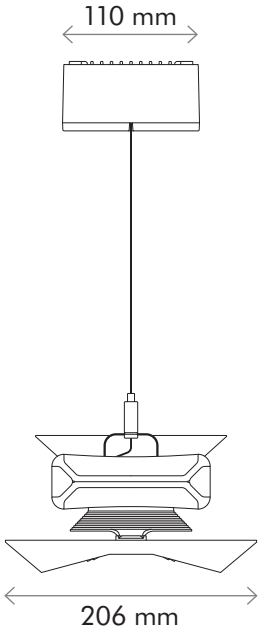

ELEVAÇÃO INFERIOR

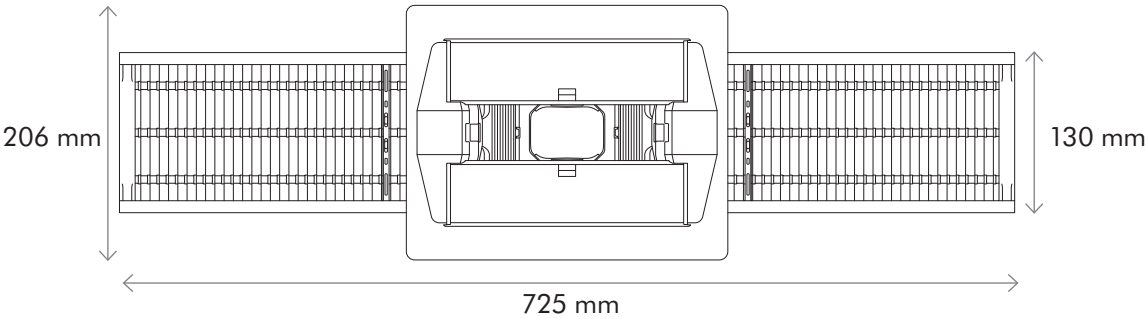

Instalação

Sistema suspenso completo, controlador da fonte de alimentação e cabo de suspensão (L = 4000 mm máx.)

Montagem: suspenso a partir do teto. Controlador colocado em recesso ou montado na superfície.

Ambiente: classificação IP de 20. Apenas para uso interior.

Temperatura de funcionamento: 0º C a 40º C

Parte elétrica

Tensão/frequência de entrada: 100-240 V, 50/60 Hz

Tensão do sinal de controlo: 0-16 V

Potência nominal: 83 W

Consumo de energia em espera: 0,5 W

Controlador incluído: sim

Controlo integrado: não

Controlo de intensidade: DALI, PWM, 0-10 V, 1-10 V

Nível mínimo de redução de luz: 10%

Compatíveis com acionamento aleatório: sim (Acionamento relacionado com presença e adaptação à luz solar presente)

Ligações: Produto completo com componentes eletrónicos

Rácio de divisão de luz pré-configurado de fábrica: 50% iluminação descendente / 50% iluminação ascendente

Ótica:

Fonte de iluminação: LED “chip on board”

Número de fontes de iluminação: 2

Fonte de iluminação substituível: não

Emissão da luminária de 3000 K: 8875 lm

Emissão da luminária de 4000 K: 9400 lm

Eficiência luminosa 3000 K: 107 lm/W

Eficiência luminosa 4000 K: 113 lm/W

Intensidade de iluminação 3000 K: 673 lux numa superfície de 1600 mm x 3200 mm quando montada a 1300 mm da superfície de trabalho. Baseado num rácio de divisão de iluminação de 50% descendente e 50% ascendente.

Intensidade de iluminação 4000 K: 722 lux numa superfície de 1600 mm x 3200 mm quando montada a 1300 mm da superfície de trabalho. Baseado num rácio de divisão de iluminação de 50% descendente e 50% ascendente.

Temperatura da cor: 3000 K / 4000 K (opções personalizadas a pedido)

CRI: mínimo de 80

Compartimentação LED: 2 passos (ANSI)

Fabrico

Materiais da estrutura: Alumínio / Cobre / Policarbonatos / Poliarilamida

Materiais da lente ótica: PMMA (Acrílico)

Gráfico polar (luminária 4000 K)

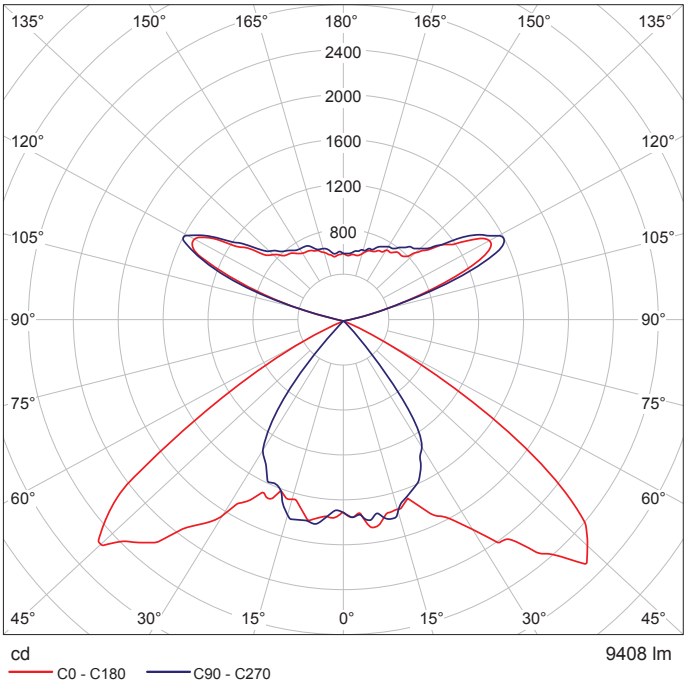

Utilização

DALI, PWM, 0-10 V, 1-10 V

Controlador da fonte de alimentação: não adequado para utilização com controladores de intensidade ligados à corrente externa

Logística

Peso líquido (luminária): 3,24 kg

Peso embalado: 5,84 kg

Dimensões do produto embalado:

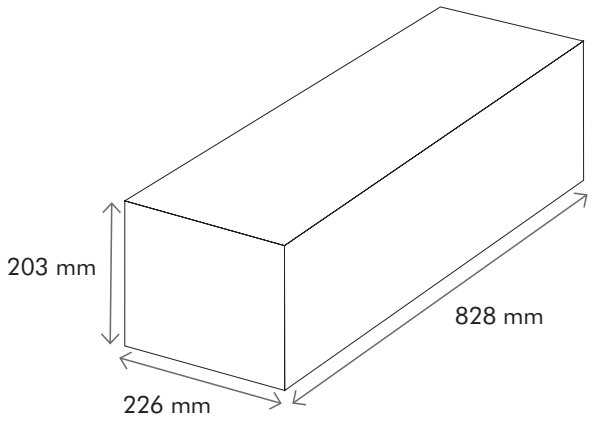

Garantia padrão

5 anos (apenas peças).

JN: 87605 03-08-2016

dyson cu beam

Para mais informações, aceda a www.dyson.pt